Инструкции по монтажу

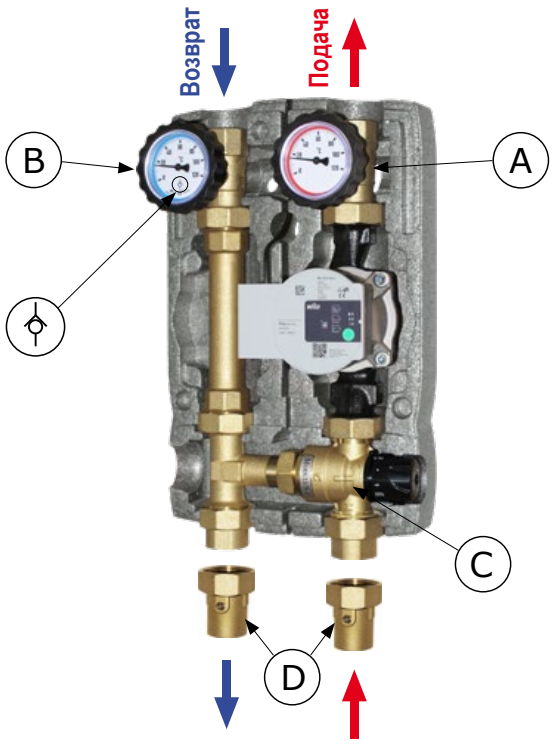

РАЗМЕРЫ

Изоляция из PPE: В изоляционном корпусе насосной группы имеется центральная вставка, располагающаяся вокруг циркуляционного насоса. Конструктивно она предусматривает проход электрического провода циркуляционного насоса. Также предусмотрены каналы для проведения проводов в верхнюю и нижнюю часть изоляционного корпуса модуля. *Размеры: 250x380x170 mm.*

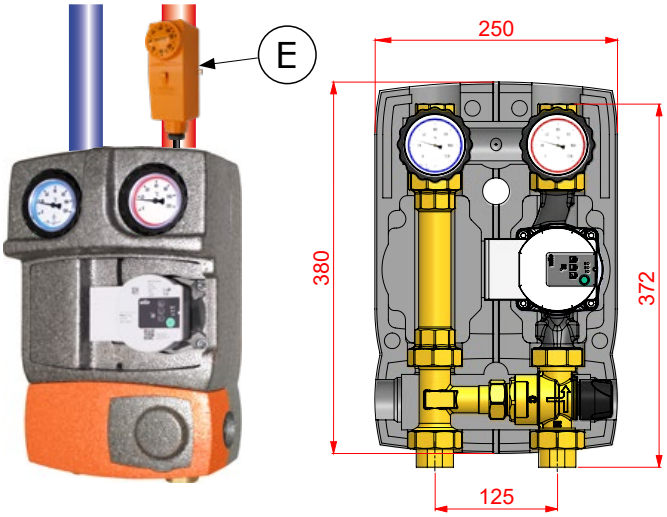

СЕРВИСНОЕ ОБСЛУЖИВАНИЕ

Рекомендуется установить до группы два изоляционных шаровых крана **(D)** (опция) для обеспечения обслуживания и замены насосной группы. В данном случае, необходимо закрыть шаровые краны **(A)**, **(B)** и **(D)**, вращая ручки по часовой стрелке. Если вода очень грязная, можно очистить катридж термостатического смесительного клапана, при этом не будут нарушены предварительные регулировки **(Стр. 3)**. По окончанию обслуживания, открыть шаровые краны и восстановить давление в контуре.

ОБРАТНЫЙ КЛАПАН 20 МБАР

Обратный клапан встроен в шаровый кран **(B)** на обратной линии. Его функция - предотвращение естественной циркуляции жидкости (эффект радиатора). Для выключения обратного клапана, повернуть ручку с термометром на 45° по часовой стрелке от положения Открыто.

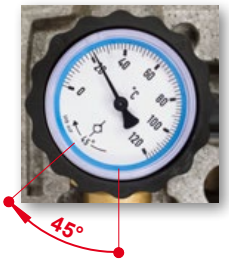

ТЕХНИЧЕСКИЕ ХАРАКТЕРИСТИКИ

PN 10. Максимальная температура 110°C (группа без циркуляционного насоса). Подключение: 1" вн/р.

МЕРЫ БЕЗОПАСНОСТИ: Рекомендуется установить термостат безопасности **(E)** на подающую линию для избежания перегрева.

УСТАНОВКА ТЕМПЕРАТУРЫ

Регулирование осуществляется посредством вращения колпачка клапана до совпадения указателя с желаемым значением температуры **(Рис.1)**. Цифровые обозначения температуры указаны на профиле регулятора: температуры, соответствующие данным цифровым значениям указаны в таблице ниже. Температуры действительны для термостатического смесителя, при соблюдении условий, приведенных ниже.

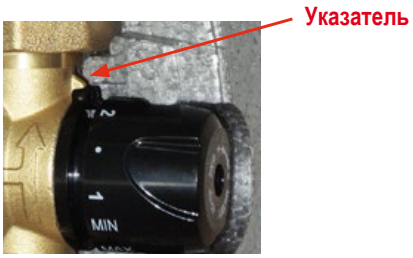

Рис. 1

Температуры на регулирующем колпачке клапана (при соблюдений условий теста)*								
Мод.	**T°**	**Мин.**	**1**	**2**	**3**	**4**	**5**	**Макс.**
F1 / F3	*20-45°C*	*(24)*	*24*	*26*	*31*	*36*	*41*	*46*
F2 / F4	*45-70°C*	*42*	*46*	*52*	*58*	*63*	*68*	*70*

(*) Тестирование клапана проведено в наших лабораториях при дифференциальным давлении 1 бар: F1/F3: Th:55°C, Tc:24°C, Tmix:32°C; F2/F4: Th:75°C, Tc:40°C, Tmix:55°C

ОБЛАСТЬ ПРИМЕНЕНИЯ

Индикативные данные для контуров теплого пола и радиаторного отопления							
Модель	*Диапазон регулирования*	*Δt*	*Kvs*	*Мощность и расход контура*	*Рекомендуемый насос*	*Остаток напора*	*Данные для контура теплого пола*
F1 (**)	*20-45°C*	*8 K*	*2,2*	*4,5 kW - 500 л/ч*	*Wilo Para 25/6 SC*	*5 m$H_2$0*	*До 50 m²*
F2	*45-70°C*	*20 K*	*2,2*	*11 kW - 500 л/ч*	*Wilo Para 25/6 SC*	*5 m$H_2$0*	-
F3 (**)	*20-45°C*	*8 K*	*3,3*	*14 kW - 1500 л/ч*	*Wilo Para 25/8 SC*	*5 m$H_2$0*	*От 50 m² до 150 m²*
F4	*45-70°C*	*20 K*	*3,3*	*35 kW - 1500 л/ч*	*Wilo Para 25/8 SC*	*5 m$H_2$0*	-

(**) Модели, пригодные для применения в контурах с функцией охлаждения (в соответствии с диапазоном регулирования).

РЕВЕРСИВНОСТЬ НАСОСНОЙ ГРУППЫ. ПОДАЧА СПРАВА И СЛЕВА.

Все насосные групы **M2 FIX3** реверсивные для расположения подачи справа (стандартное исполнение) и слева.

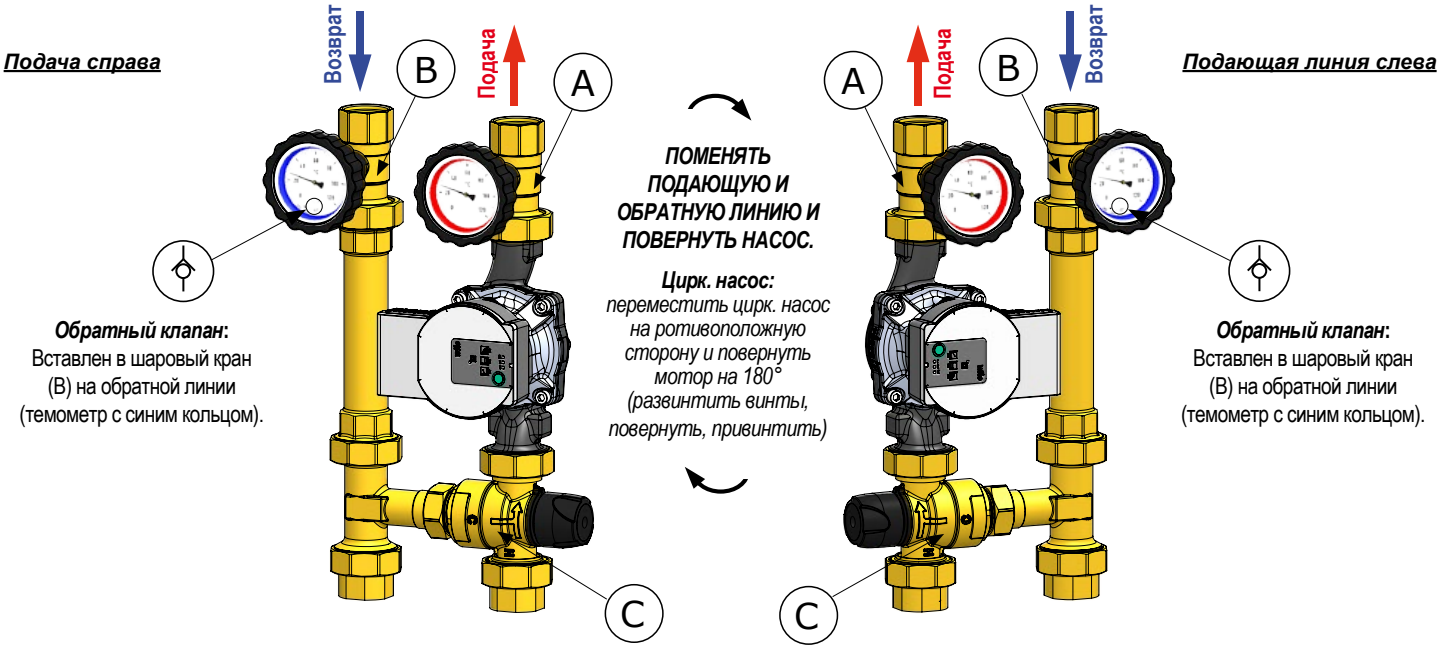

(A) Шаровый кран на подающей линии (термометр с красным кольцом).
(B) Шаровый кран на обратной линии (термометр с синим кольцом) с обратным клапаном.

ВНИМАНИЕ: Смесительный термостатический клапан **(C)** может быть смонтирован для проведения обслуживания. Ослабить 3 соединительные гайки и отсоединить гайку на рециркуляции. Вынуть прокладку и повернуть корпус смесительного клапана для обеспечения доступа к катриджу. Открутить резьбовую муфту шестиугольник 42 мм соответствующим ключом. Вынуть компоненты, очистить, нанести смазку и смонтировать по схеме на Рис. 3. Закрутить муфту усилием и обеспечить степень затяжки 40 Nm. Установить смесительный клапан в прежнеее положение, заменить поврежденные прокладки, закрутить 3 соединительные гайки.

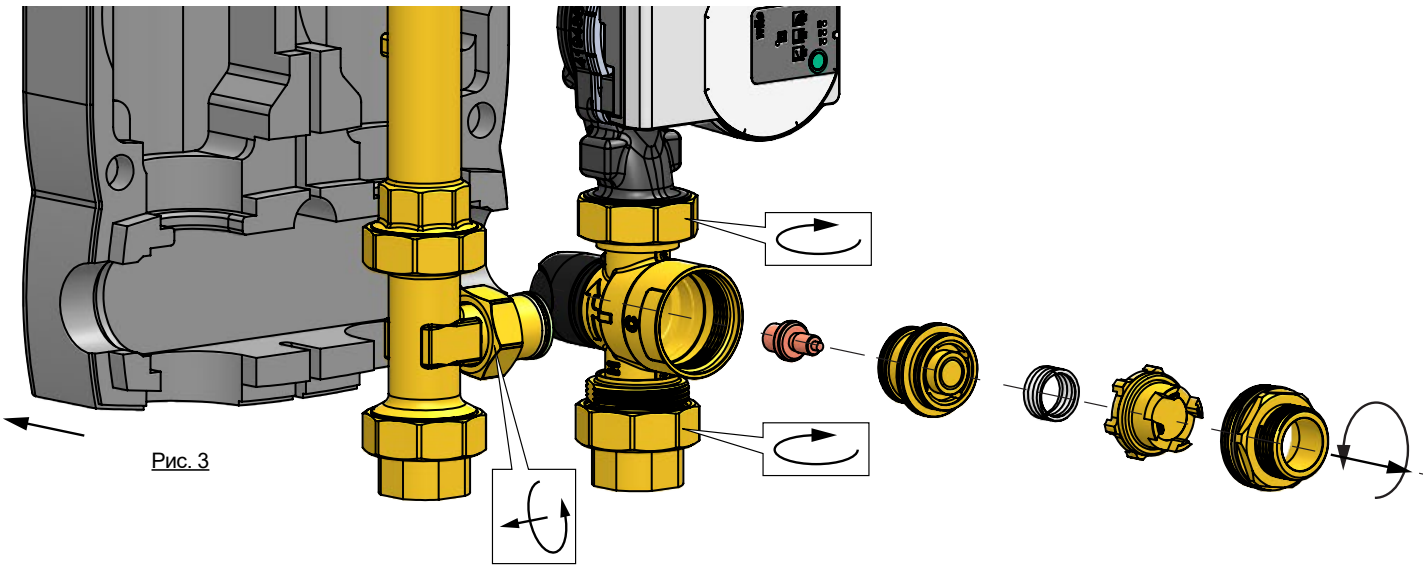

Рис. 3

СМЕСИТЕЛЬНЫЙ КЛАПАН: Сенсор термостатического смесительного клапана MultiMix может, при необходимости, полностью закрыть вход рециркуляции (вход C). Данная конструктивная особенность позволяет группе обеспечить максимальную температуру на подающей линии, равной температуре горячей воды на входе в группу (вход H). Если необходимо обеспечить более низкие температуры, для обеспечения правильного и постоянного смешения необходимо, чтобы температура на входе в группы была выше 3÷5 K по сравнению с желаемой температурой смешанной воды.

*Для регулирования и возможной инверсии балансирвочного байпас (от чрезмерного давления), в комплекте в моделях версии **M3**, см. специальную инструкцию.*