Гидравлические модули прямые M2 – серия Ду25

Инструкции по монтажу

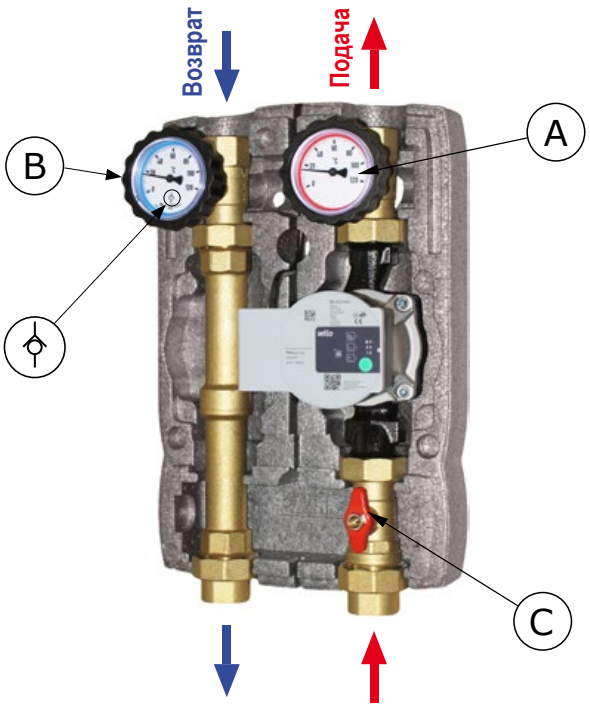

РАЗМЕРЫ

Изоляция из PPE: В изоляционном корпусе насосной группы имеется центральная вставка, располагающаяся вокруг циркуляционного насоса. Конструктивно она предусматривает проход электрического провода циркуляционного насоса. Также предусмотрены каналы для проведения проводов в верхнюю и нижнюю часть изоляционного корпуса модуля. *Размеры: 250x380x170 mm.*

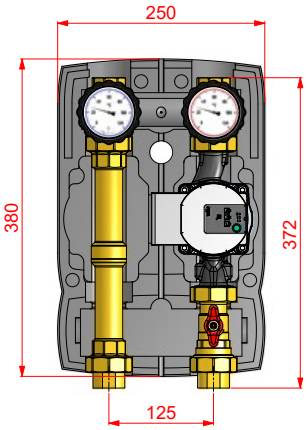

СЕРВИСНОЕ ОБСЛУЖИВАНИЕ

Для сервисного обслуживания и замены циркуляционного насоса, закрыть шаровые краны **(A)** и **(C)**, вращая ручки по часовой стрелке. По завершению обслуживания, открыть краны и восстановить давление в контуре.

ОБРАТНЫЙ КЛАПАН 20 МБАР

Обратный клапан встроен в шаровый кран **(B)** на обратной линии. Его функция - предотвращение естественной циркуляции жидкости (эффект радиатора). Для выключения обратного клапана, повернуть ручку с термометром на 45° по часовой стрелке от положения Открыто.

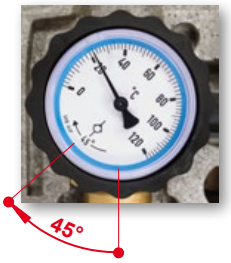

ТЕХНИЧЕСКИЕ ХАРАКТЕРИСТИКИ

PN 10. Максимальная температура 110°C (группа без циркуляционного насоса).
Подключение: 1" вн/р.

ОБЛАСТЬ ПРИМЕНЕНИЯ

Для мощностей до 50 кВт (при Δt 20 K) и максимальный расход 2150 л/час.
Значение: 8,0. Индикативные данные для циркуляционного насоса с напором 6 м. Для более точного расчета и больших мощностей, см. диаграмм цирк. Насоса.

РЕВЕРСИВНОСТЬ НАСОСНОЙ ГРУППЫ. ПОДАЮЩАЯ И ОБРАТНАЯ ЛИНИЯ

Все насосные группы **M2** реверсивные, подающую линию справа (стандартное исполнение) можно разместить слева.

Подача справа

Обратка слева

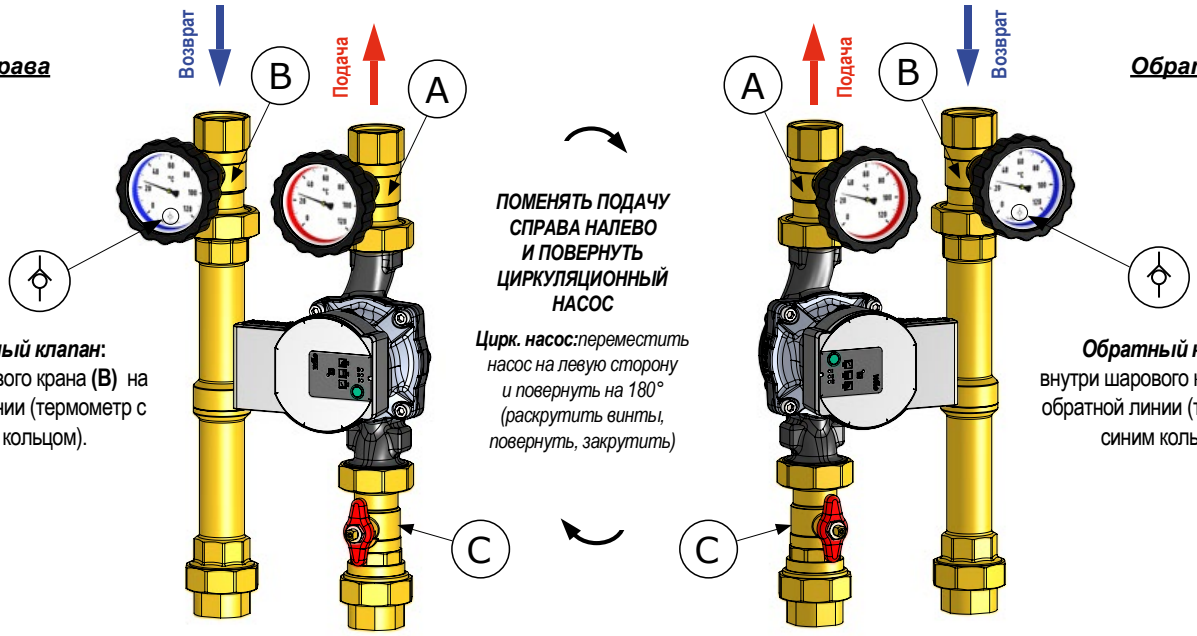

Обратный клапан: внутри шарового крана **(B)** на обратной линии (термометр с синим кольцом).

ПОМЕНЯТЬ ПОДАЧУ СПРАВА НАЛЕВО И ПОВЕРНУТЬ ЦИРКУЛЯЦИОННЫЙ НАСОС

Цирк. насос: *переместить насос на левую сторону и повернуть на 180° (раскрутить винты, повернуть, закрутить)*

Обратный клапан: внутри шарового крана **(B)** на обратной линии (термометр с синим кольцом).

(A) Шаровый кран на подающей линии (термометр с красным кольцом).
(B) Шаровый кран на обратной линии (термометр с синим кольцом) с обратным клапаном.

*Для регулирования и возможной инверсии балансировочного байпас (от чрезмерного давления), в комплекте в моделях версии **M3**, см. специальную инструкцию.*